FOTODOKUMENTACE

VSTUP A VYHRAZENÉ PARKOVÁNÍ

PŘÍSTUP DO BUDOVY A

VÝTAH A SCHODIŠTĚ

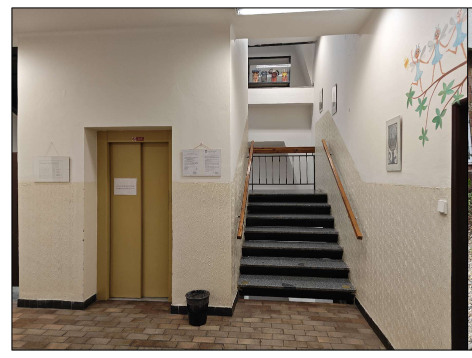

PŘÍSTUP DO PPP – BUDOVA C

DVEŘE – CHODBA

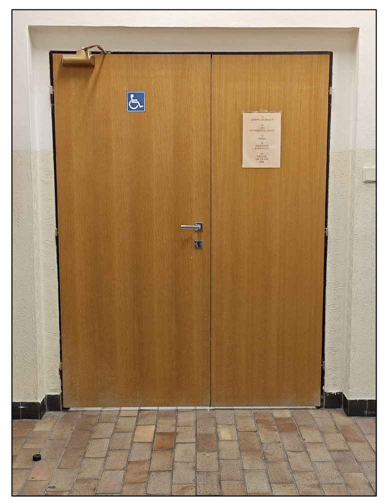

VSTUP DO PPP

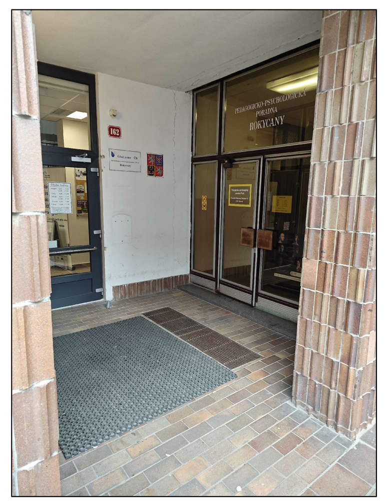

VZOROVÁ ŘEŠENÍ

VÝTAH

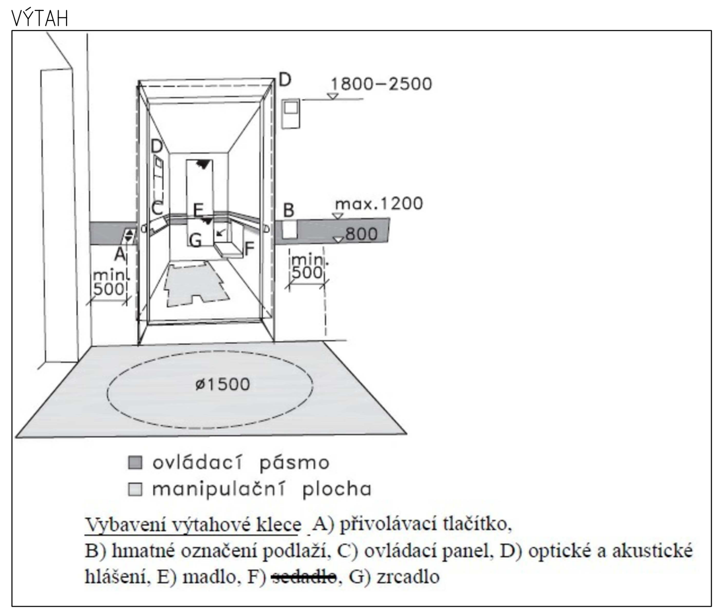

MADLA

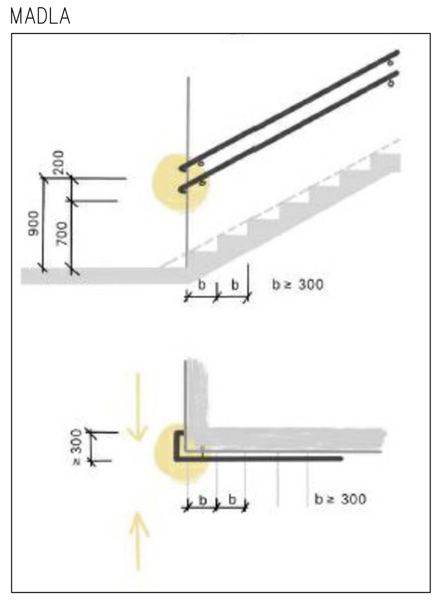

SÁLOVÁ INDUKČNÍ SMYČKA

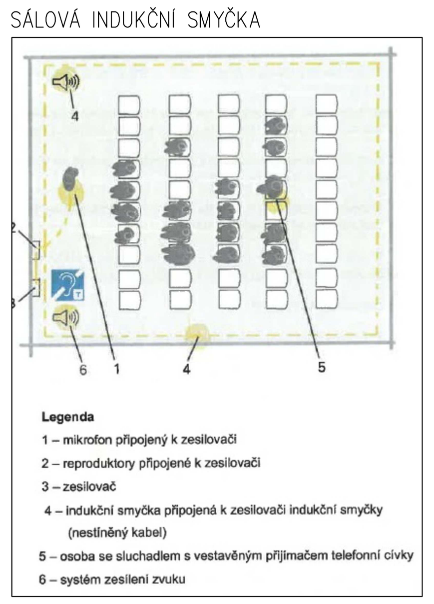

VENKOVNÍ SVISLÁ ZDVIHACÍ PLOŠINA – vzorové řešení

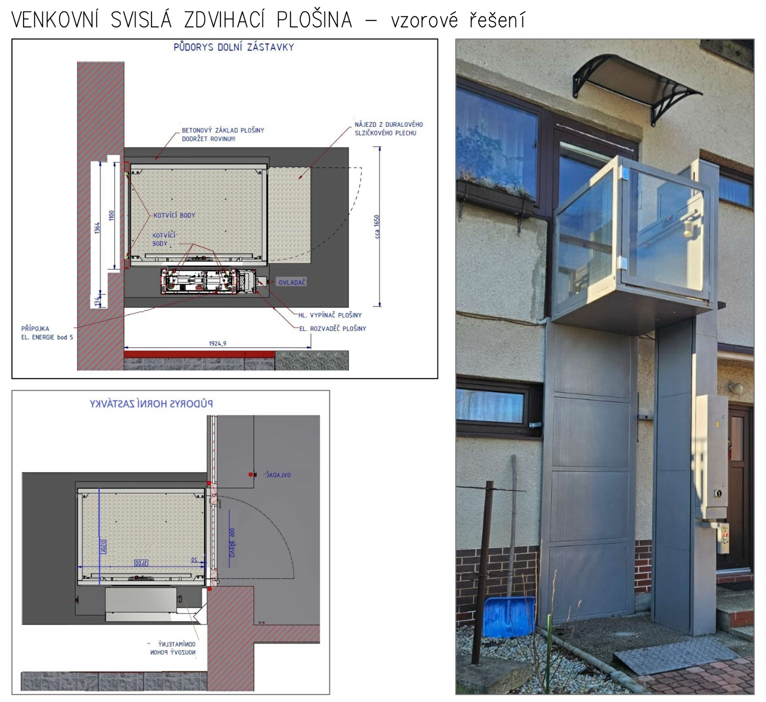

HMATOVÉ ŠTÍTKY

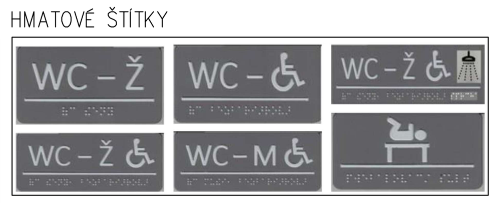

ORIENTAČNÍ TABULE

HYGIENICKÉ BB KABINY

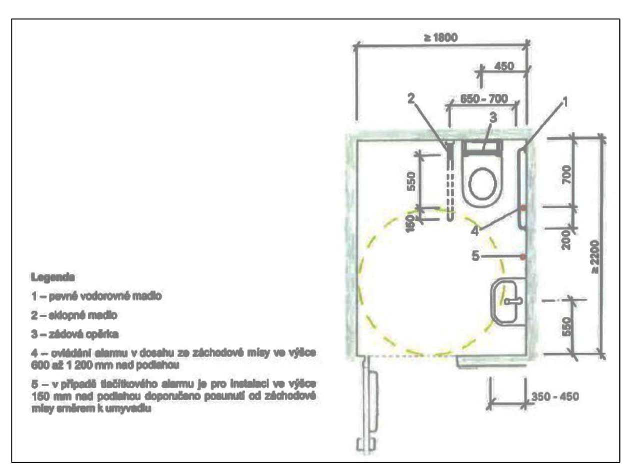

VNITŘNÍ SVISLÁ ZDVIHACÍ PLOŠINA – vzorové řešení

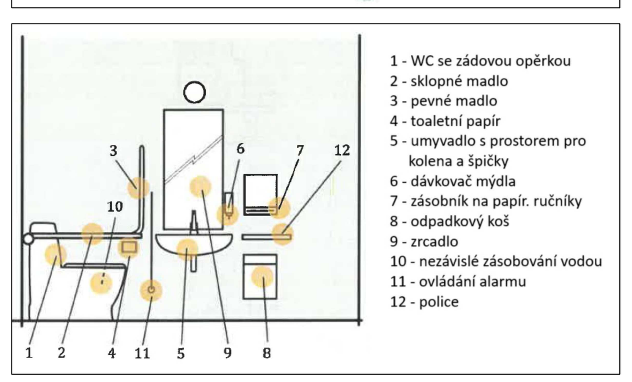

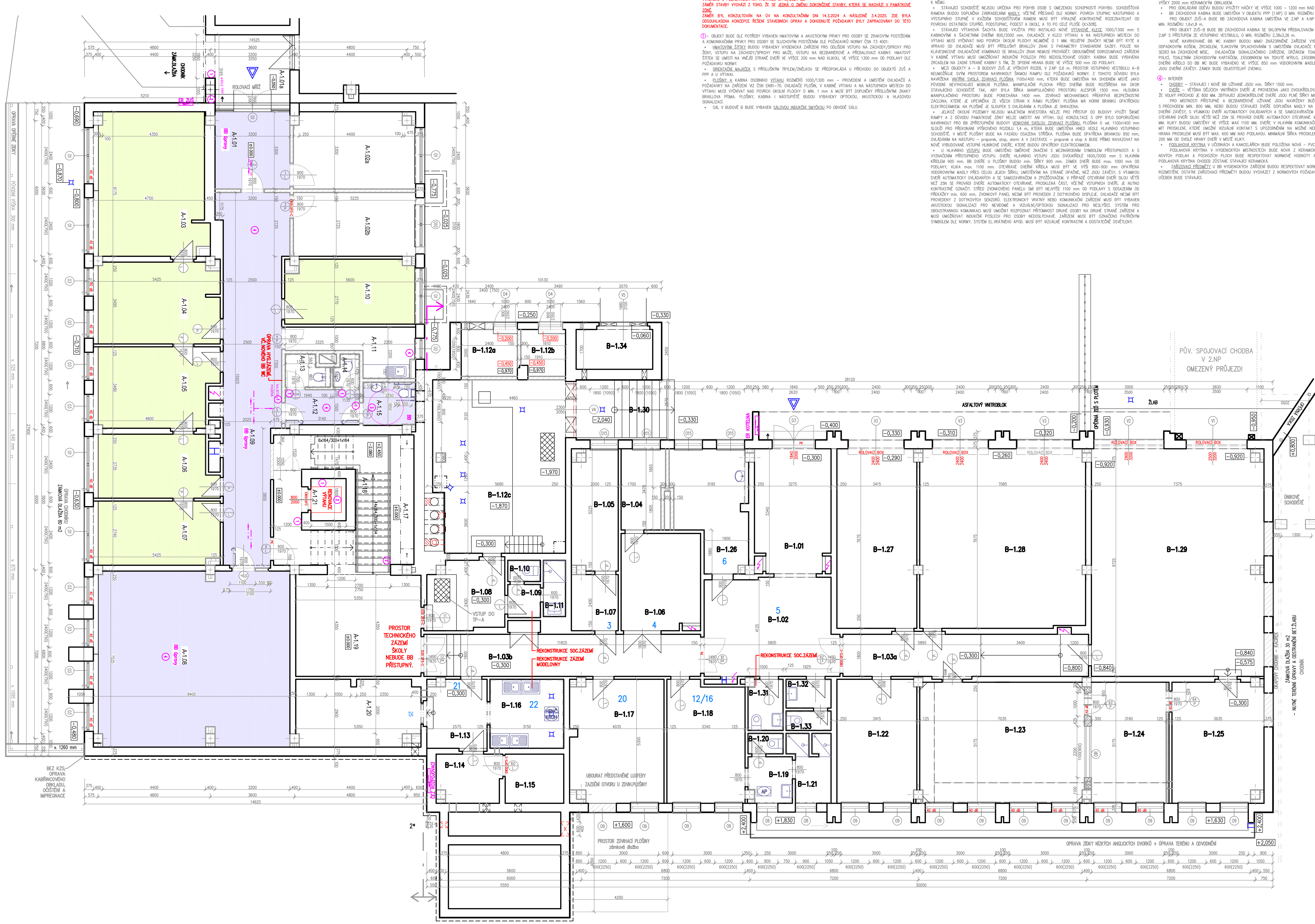

ZÁMĚR STAVBY BUDE PROVEDEN TAK, ABY SPLNIL POŽADAVKY NA PŘÍSTUPNOST PODLE NORMY ČSN 73 4001 A VYHLÁŠKU O POŽADAVCÍCH NA VÝSTAVBU č.146/2024 SB.
ZÁMĚR STAVBY VYCHÁZÍ Z TOHO, ŽE SE JEDNÁ O ZMĚNU DOKONČENÉ STAVBY, KTERÁ SE NACHÁZÍ V PAMÁTKOVÉ ZÓNĚ.
ZÁMĚR BYL KONZULTOVÁN NA ÚV NA KONZULTAČNÍM DNI 14.3.2024 A NÁSLEDNĚ 3.4.2025. ZDE BYLA ODSOUHLASENA KONCEPCE ŘEŠENÍ STAVEBNÍCH ÚPRAV A DOHODNUTÉ POŽADAVKY BYLY ZAPRACOVÁNY DO TÉTO DOKUMENTACE.

① – OBJEKT BUDE DLE POTŘEBY VYBAVEN HMATOVÝMI A AKUSTICKÝMI PRVKY PRO OSOBY SE ZRAKOVÝM POSTIŽENÍM A KOMUNIKAČNÍMI PRVKY PRO OSOBY SE SLUCHOVÝM POSTIŽENÍM DLE POŽADAVKŮ NORMY ČSN 73 4001:

- HMATOVÝMI ŠTÍTKY BUDOU VYBAVENY HYGIENICKÁ ZAŘÍZENÍ PRO ODLIŠENÍ VSTUPU NA ZÁCHODY/SPRCHY PRO ŽENY, VSTUPU NA ZÁCHODY/SPRCHY PRO MUŽE, VSTUPU NA BEZBARIÉROVÉ A PŘEBALOVACÍ KABINY. HMATOVÝ ŠTÍTEK SE UMÍSTÍ NA VNĚJŠÍ STRANĚ DVEŘÍ VE VÝŠCE 200 mm NAD KLIKOU, VE VÝŠCE 1300 mm OD PODLAHY DLE POŽADAVKU NORMY.
- ORIENTAČNÍ MAJÁČEK S PŘÍSLUŠNÝM TRYLEM/ZNĚLKOU SE PŘEDPOKLÁDÁ U PŘÍCHODU DO OBJEKTŮ ZUŠ A PPP A U VÝTAHU.
- PLOŠINY A KABINA OSOBNÍHO VÝTAHU ROZMĚRŮ 1000/1300 mm – PROVEDENÍ A UMÍSTĚNÍ OVLADAČŮ A POŽADAVKY NA ZAŘÍZENÍ VIZ ČSN EN81–70. OVLADAČE PLOŠIN, V KABINĚ VÝTAHU A NA NÁSTUPNÍCH MÍSTECH DO VÝTAHU MUSÍ VYČNÍVAT NAD POVRCH OKOLNÍ PLOCHY O MIN. 1 mm A MUSÍ BÝT DOPLNĚNY PŘÍSLUŠNÝMI ZNAKY BRAILLOVA PÍSMA. PLOŠINY, KABINA I NÁSTUPIŠTĚ BUDOU VYBAVENY OPTICKOU, AKUSTICKOU A HLASOVOU SIGNALIZACÍ.
- SÁL V BUDOVĚ B BUDE VYBAVEN SÁLOVOU INDUKČNÍ SMYČKOU PO OBVODĚ SÁLU.

② – PROSTORY URČENÉ PRO OSOBY S OMEZENOU SCHOPNOSTÍ POHYBU NEBO ORIENTACE MUSÍ BÝT OZNAČENY PŘÍSLUŠNÝM SYMBOLEM A NA VIDITELNÉM MÍSTĚ MUSÍ BÝT UMÍSTĚNA ORIENTAČNÍ TABULE S OZNAČENÍM O PŘÍSTUPU K NĚMU.

- STÁVAJÍCÍ SCHODIŠTĚ NEJSOU URČENA PRO POHYB OSOB S OMEZENOU SCHOPNOSTÍ POHYBU. SCHODIŠŤOVÁ RAMENA BUDOU DOPLNĚNA ZÁBRADELNÍMI MADLY, VČETNĚ PŘESAHŮ DLE NORMY. POVRCH STUPNIC NÁSTUPNÍHO A VÝSTUPNÍHO STUPNĚ V KAŽDÉM SCHODIŠŤOVÉM RAMENI MUSÍ BÝT VÝRAZNĚ KONTRASTNĚ ROZEZNATELNÝ OD POVRCHU OSTATNÍCH STUPŇŮ, PODSTUPNIC, PODEST A OKOLÍ, A TO PO CELÉ PLOŠE (K>30%).
- STÁVAJÍCÍ VÝTAHOVÁ ŠACHTA BUDE VYUŽITA PRO INSTALACI NOVÉ VÝTAHOVÉ KLECE 1000/1300 mm S KABINOVÝMI A ŠACHETNÍMI DVEŘMI 800/2000 mm. OVLADAČE V KLECI VÝTAHU A NA NÁSTUPNÍCH MÍSTECH DO VÝTAHU MUSÍ VYČNÍVAT NAD POVRCH OKOLNÍ PLOCHY NEJMÉNĚ O 1 MM. RELIÉFNÍ ZNAČKY NESMÍ BÝT RYTÉ A VPRAVO OD OVLADAČE MUSÍ BÝT PŘÍSLUŠNÝ BRAILLŮV ZNAK S PARAMETRY STANDARDNÍ SAZBY. POUZE NA KLÁVESNICOVÉ OVLADAČOVÉ KOMBINACI SE BRAILLŮV ZNAK NEMUSÍ PROVÁDĚT. OBOUSMĚRNÉ DOROZUMÍVACÍ ZAŘÍZENÍ V KABINĚ VÝTAHU MUSÍ UMOŽŇOVAT INDUKČNÍ POSLECH PRO NEDOSLÝCHAVÉ OSOBY. KABINA BUDE VYBAVENA ZRCADLEM NA ZADNÍ STRANĚ KABINY S TÍM, ŽE SPODNÍ HRANA BUDE VE VÝŠCE 500 mm OD PODLAHY.
- MEZI OBJEKTY A – B BUDOVY ZUŠ JE VÝŠKOVÝ ROZDÍL V 2.NP 0,6 m. PROSTOR VSTUPNÍHO VESTIBULU A–B NEUMOŽŇUJE SVÝM PROSTOREM NAVRHNOUT ŠIKMOU RAMPU DLE POŽADAVKŮ NORMY. Z TOHOTO DŮVODU BYLA NAVRŽENA VNITŘNÍ SVISLÁ ZDVIHACÍ PLOŠINA 1100x1400 mm, KTERÁ BUDE UMÍSTĚNA NA SHODNÉM MÍSTĚ JAKO PŮVODNÍ NEVYHOVUJÍCÍ MOBILNÍ PLOŠINA. MANIPULAČNÍ PLOCHA PŘED DVEŘMI BUDE ROZŠÍŘENA NA ÚKOR STÁVAJÍCÍHO SCHODIŠTĚ TAK, ABY BYLA ŠÍŘKA MANIPULAČNÍHO PROSTORU ALESPOŇ 1500 mm. HLOUBKA MANIPULAČNÍHO PROSTORU BUDE PONECHÁNA 1400 mm. ZDVIHACÍ MECHANISMUS PŘEKRÝVÁ BEZPEČNOSTNÍ ZÁCLONA, KTERÉ JE UPEVNĚNA ZE VŠECH STRAN K RÁMU PLOŠINY. PLOŠINA MÁ HORNÍ BRANKU OPATŘENOU ELEKTROZÁMKEM. NA PLOŠINĚ JE SLOUPEK S OVLÁDÁNÍM A PLOŠINA JE OHRAZENA.
- JELIKOŽ OKOLNÍ POZEMKY NEJSOU MAJETKEM INVESTORA NELZE PRO PŘÍSTUP DO BUDOVY VYUŽÍT ŠIKMÉ RAMPY A Z DŮVODU PAMÁTKOVÉ ZÓNY NELZE UMÍSTIT ANI VÝTAH. DLE KONZULTACE S OPP BYLO DOPORUČENO NAVRHNOUT PRO BB ZPŘÍSTUPNĚNÍ BUDOVY VENKOVNÍ SVISLOU ZDVIHACÍ PLOŠINU. PLOŠINA O vel. 1100x1400 mm SLOUŽÍ PRO PŘEKONÁNÍ VÝŠKOVÉHO ROZDÍLU 1,4 m, KTERÁ BUDE UMÍSTĚNA HNED VEDLE HLAVNÍHO VSTUPNÍHO SCHODIŠTĚ. V MÍSTĚ PLOŠINY BUDE NA FASÁDU OSAZENA STŘÍŠKA. PLOŠINA BUDE OPATŘENA BRANKOU 950 mm, OVLÁDÁNÍM NA NÁSTUPU – praporek, stop, alarm A V ZASTÁVCE – praporek a stop A BUDE PŘÍMO NAVAZOVAT NA NOVĚ VYBUDOVANÉ VSTUPNÍ HLINÍKOVÉ DVEŘE, KTERÉ BUDOU OPATŘENY ELEKTROZÁMKEM.
- U HLAVNÍHO VSTUPU BUDE UMÍSTĚNO SMĚROVÉ ZNAČENÍ S MEZINÁRODNÍM SYMBOLEM PŘÍSTUPNOSTI A S VYZNAČENÍM PŘÍSTUPNÉHO VSTUPU. DVEŘE HLAVNÍHO VSTUPU JSOU DVOUKŘÍDLÉ 1600/2000 mm S HLAVNÍM KŘÍDLEM 900 mm. BB DVEŘE U PLOŠINY BUDOU min. ŠÍŘKY 900 mm. ZÁMEK DVEŘÍ BUDE max. 1000 mm OD PODLAHY, KLIKA max. 1100 mm. OTEVÍRAVÉ DVEŘNÍ KŘÍDLA MUSÍ BÝT VE VÝŠI 800–900 mm OPATŘENA VODOROVNÝMI MADLY PŘES CELOU JEJICH ŠÍŘKU, UMÍSTĚNÝMI NA STRANĚ OPAČNÉ, NEŽ JSOU ZÁVĚSY, S VÝJIMKOU DVEŘÍ AUTOMATICKY OVLÁDANÝCH A SE SAMOZAVÍRAČEM A ZPOŽĎOVAČEM. V PŘÍPADĚ OTEVÍRÁNÍ DVEŘÍ SILOU VĚTŠÍ NEŽ 25N SE PROVÁDÍ DVEŘE AUTOMATICKY OTEVÍRANÉ. PROSKLENÁ ČÁST, VČETNĚ VSTUPNÍCH DVEŘÍ, JE NUTNO KONTRASTNĚ OZNAČIT. STŘED ZVONKOVÉHO PANELU SMÍ BÝT NEJVÝŠE 1100 mm OD PODLAHY S ODSAZENÍM OD PŘEKÁŽKY min. 600 mm. ZVONKOVÝ PANEL NESMÍ BÝT PROVEDEN Z DOTYKOVÉHO DISPLEJE. OVLADAČE NESMÍ BÝT PROVEDENY Z DOTYKOVÝCH SENZORŮ. ELEKTRONICKÝ VRÁTNÝ NEBO KOMUNIKAČNÍ ZAŘÍZENÍ MUSÍ BÝT VYBAVEN AKUSTICKOU SIGNALIZACÍ PRO NEVIDOMÉ A VIZUÁLNÍ/OPTICKOU SIGNALIZACÍ PRO NESLYŠÍCÍ. SYSTÉM PRO OBOUSTRANNOU KOMUNIKACI MUSÍ UMOŽNIT ROZPOZNAT PŘÍTOMNOST DRUHÉ OSOBY NA DRUHÉ STRANĚ ZAŘÍZENÍ A MUSÍ UMOŽŇOVAT INDUKČNÍ POSLECH PRO OSOBY NEDOSLÝCHAVÉ. ZAŘÍZENÍ MUSÍ BÝT OZNAČENO PATŘIČNÝM SYMBOLEM DLE NORMY. SYSTÉM EL.VRÁTNÉHO APOD. MUSÍ BÝT VIZUÁLNĚ KONTRASTNÍ A DOSTATEČNĚ OSVĚTLENÝ.

③ – HYGIENICKÁ ZAŘÍZENÍ

- HYGIENICKÁ ZAŘÍZENÍ BUDOU OPATŘENA NOVOU KERAMICKOU DLAŽBOU S PROTISKLUZNOU ÚPRAVOU A DO VÝŠKY 2000 mm KERAMICKÝM OBKLADEM.
- PRO ODKLÁDÁNÍ ODĚVU BUDOU VYUŽITY HÁČKY VE VÝŠCE 1000 – 1200 mm NAD PODLAHOU.
- BB ZÁCHODOVÁ KABINA BUDE UMÍSTĚNA V OBJEKTU PPP (1.NP) O MIN. ROZMĚRU 2,2x1,8 m.
  PRO OBJEKT ZUŠ–A BUDE BB ZÁCHODOVÁ KABINA UMÍSTĚNA VE 2.NP A 4.NP S PŘÍSTUPEM Z CHODBY, O MIN. ROZMĚRU 1,6x1,8 m.
  PRO OBJEKT ZUŠ–B BUDE BB ZÁCHODOVÁ KABINA SE SKLOPNÝM PŘEBALOVACÍM PULTEM UMÍSTĚNA U SÁLU V 2.NP S PŘÍSTUPEM ZE VSTUPNÍHO VESTIBULU, O MIN. ROZMĚRU 2,38x3,26 m.
  NOVĚ NAVRHOVANÉ BB WC KABINY BUDOU MIMO ZNÁZORNĚNÉ ZAŘÍZENÍ VYBAVENY HÁČKEM NA ODĚVY, ODPADKOVÝM KOŠEM, ZRCADLEM, TLAKOVÝM SPLACHOVÁNÍM S UMÍSTĚNÍM OVLADAČE NA STĚNĚ V DOSAHU OSOBY SEDÍCÍ NA ZÁCHODOVÉ MÍSE, OVLADAČEM SIGNALIZAČNÍHO ZAŘÍZENÍ, DRŽÁKEM TOALETNÍHO PAPÍRU, ODKLÁDACÍ POLICÍ, TOALETNÍM ZÁCHODOVÝM KARTÁČEM, ZÁSOBNÍKEM NA TEKUTÉ MÝDLO, ZÁSOBNÍKEM NA PAPÍROVÉ RUČNÍKY. DVEŘNÍ KŘÍDLO DO BB WC BUDE VYBAVENO VE VÝŠCE 850 mm VODOROVNÝM MADLEM NA STRANĚ OPAČNÉ NEŽ JSOU DVEŘNÍ ZÁVĚSY. ZÁMEK BUDE ODJISTITELNÝ ZVENKU.

④ – INTERIÉR

- CHODBY – STÁVAJÍCÍ I NOVĚ BB UŽÍVANÉ JSOU min. ŠÍŘKY 1500 mm.
- DVEŘE – VĚTŠINA DĚLÍCÍCH VNITŘNÍCH DVEŘÍ JE PROVEDENA JAKO DVOUKŘÍDLOVÁ ASYMETRICKY DĚLENÁ TAK, ŽE VOLNÝ PRŮCHOD JE 800 MM. ZBÝVAJÍCÍ JEDNOKŘÍDLOVÉ DVEŘE JSOU PLNÉ ŠÍŘKY MIN. 800 MM.
  PRO MÍSTNOSTI PŘÍSTUPNÉ A BEZBARIÉROVĚ UŽÍVANÉ JSOU NAVRŽENY BUĎ NOVÉ DVEŘE DLE PBŘ A S PRŮCHODEM MIN. 800 MM, NEBO BUDOU STÁVAJÍCÍ DVEŘE DOPLNĚNA MADLY NA STRANĚ OPAČNÉ, NEŽ JSOU DVEŘNÍ ZÁVĚSY, S VÝJIMKOU DVEŘÍ AUTOMATICKY OVLÁDANÝCH A SE SAMOZAVÍRAČEM A ZPOŽĎOVAČEM. V PŘÍPADĚ OTEVÍRÁNÍ DVEŘÍ SILOU VĚTŠÍ NEŽ 25N SE PROVÁDÍ DVEŘE AUTOMATICKY OTEVÍRANÉ. MADLA BUDOU VE VÝŠCE 850 MM. KLIKY BUDOU UMÍSTĚNY VE VÝŠCE MAX 1100 MM. DVEŘE V HLAVNÍM KOMUNIKAČNÍM PROSTORU CHODBY MUSÍ MÍT PROSKLENÍ, KTERÉ UMOŽNÍ VIZUÁLNÍ KONTAKT S UPOZORNĚNÍM NA MOŽNÉ NEBEZPEČÍ ZA DVEŘMI. SPODNÍ HRANA PROSKLENÍ MUSÍ BÝT MAX. 600 MM NAD PODLAHOU. MINIMÁLNÍ ŠÍŘKA PROSKLENÍ 150 MM S UMÍSTĚNÍM MAX. 200 MM OD SVISLÉ HRANY DVEŘÍ V MÍSTĚ KLIKY.
- PODLAHOVÁ KRYTINA V UČEBNÁCH A KANCELÁŘÍCH BUDE POLOŽENA NOVÁ – PVC LINOLEUM, PŘÍP. VINYL.
  PODLAHOVÁ KRYTINA V HYGIENICKÝCH MÍSTNOSTECH BUDE NOVÁ Z KERAMICKÉ DLAŽBY. PROTISKLUZNOST NOVÝCH PODLAH A POCHOZÍCH PLOCH BUDE RESPEKTOVAT NORMOVÉ HODNOTY A VYHLÁŠKU 146/2024 SB.. PODLAHOVÁ KRYTINA CHODEB ZŮSTANE STÁVAJÍCÍ KERAMICKÁ.
- ZAŘIZOVACÍ PŘEDMĚTY U BB HYGIENICKÝCH ZAŘÍZENÍ BUDOU RESPEKTOVAT NORMOVÉ POŽADAVKY, VČ. JEJICH ROZMÍSTĚNÍ. OSTATNÍ ZAŘIZOVACÍ PŘEDMĚTY BUDOU VYCHÁZET Z NORMOVÝCH POŽADAVKŮ ŠKOLY A KHS. VYBAVENÍ UČEBEN BUDE STÁVAJÍCÍ.

PŮDORYS 1.NP-BUDOVA "A"

ČÍSLO MÍSTNOSTI (DVEŘE)	ČÍSLO MÍSTNOSTI (dle PD)	NÁZEV MÍSTNOSTI NYNÍ - ZMĚNA UŽÍVÁNÍ	POČET OSOB	PLOCHA MÍSTNOSTÍ (m^2)
	1.01a	Vstup do budovy C a PPP		9,4
	1.01	Zádveří		10,6
	1.02a	Sklad PPP		16,8
	1.02b	Rozvaděč a Baterie - sklad		14,2
	1.03	Ředitelna Pedagogicko-psychologické poradny	7	29,3
	1.04	Kancelář PPP	3	18,6
	1.05	Kancelář PPP	3	17,8
	1.06	Kancelář PPP	3	13,7
	1.07	Kancelář PPP	3	14,7
	1.08	Zasedací místnost PPP	15	62,4
	1.09	Chodba		38,6
	1.10	Kancelář PPP	3	15,0
	1.11	Kuchyňka PPP		8,4
	1.12	Chodba hyg. zázemí PPP		4,7
	1.13	Úklidová komora PPP		2,2
	1.14	WC hosté		1,2
	1.15	WC BB, zaměstnanci		4,1
	1.16	-		
	1.17	Prostor pod schodištěm		5,8
	1.18	Schodiště		11,8
	1.19	Chodba		34,0
25	1.20	Modelovna	13	14,8
	1.21	Osobní výtah		6,0

PŮDORYS 1.NP-BUDOVA "B"

ČÍSLO MÍSTNOSTI (DVEŘE)	ČÍSLO MÍSTNOSTI (dle PD)	NÁZEV MÍSTNOSTI NYNÍ - ZMĚNA UŽÍVÁNÍ	POČET OSOB	PLOCHA MÍSTNOSTÍ (m2)
	1.01	Vchod		16,7
5	1.02	Chodba		23,4
	1.03a	Chodba		19,3
	1.03b	Chodba		21,3
	1.04	Sklad		6,2
	1.05	Sklad		9,9
4	1.06	Místnost údržby		13,8
3	1.07	Sklad		4,8
	1.08	Vstup do kotelny		9,7
	1.09	Soc.zařízení KOTELNA		2,0
	1.10	WC KOTELNA		1,3
	1.11	Umývárna KOTELNA		2,3
	1.12a	Záložní zdroj		4,8
	1.12b	Ústředna - školní rozhlas		3,8
	1.12c	Kotelna		42,1
21	1.13	Předsíň - modelovna		7,7
	1.14	Sklad modelovny		5,6
	1.15	Sklad barev		5,3
22	1.16	Přípravna modelovna		9,3
20	1.17	Sklad		20,6
12	1.18	Šatna uklízečky	3	17,1
	1.19	WC uklízečky - předsíň		3,6
	1.20	WC uklízečky		1,3
	1.21	Sprchy - uklízečky		4,7
Spisovna	1.22	Spisovna		18,0
	1.23	Studio	16	37,0
	1.24	Studio - režie		17,2
	1.25	Sklad		20,1
6	1.26	Vypalovací pec na keramiku		14,3
	1.27	Sklad		26,1
	1.28	Sklad		53,9
	1.29	Sklad		71,2
	1.30	Schodiště z kotelny na dvůr		
15	1.31	WC - ženy		3,2
13	1.32	WC - muži, předsíň		2,4
	1.33	WC - muži		1,6
	1.34	Regulační stanice		5,9

LEGENDA:

- – · – BEZBARIÉROVÝ POHYB PO BUDOVĚ
- Místnost upravená pro volný pohyb osob s omezenou schopností pohybu a orientace s ohledem na přístupnost a bezbariérové užívání (BB)
- Místnost dostupná pro osoby s omezenou schopností pohybu a orientace - s dveřmi 80/197 cm a prahem do 2 cm
- Místnosti nedostupné pro osoby s omezenou schopností pohybu a orientace

AKCE/PROJECT	ENERGETICKÉ ÚSPORY BUDOVY ZUŠ ROKYCANY
ZPRACOVATEL/DESIGNER	GREENTHERM CAD s.r.o., K PAPÍRNĚ 172/26, 312 00 PLZEŇ, tel.:+420 377 416 625, www.greenthermcad.com
AUTORIZACE/AUTHORIZATION	
MÍSTO STAVBY/LOCATION	Jiráskova 181, 337 01 Rokycany
INVESTOR/DEVELOPER	Základní umělecká škola Rokycany, Jiráskova 181, 337 01
HIP/CHIEF DESIGN ENGINEER	ING. SOŇA FISCHEROVÁ
PROJEKTANT/DESIGNED BY	ING. SOŇA FISCHEROVÁ
KONTROLOVAL/CHECKED BY	ING. SOŇA FISCHEROVÁ
REVIZE/REVISION – ČÍSLO/NUMBER, PŘEDMĚT REVIZE/SCOPE OF REVISION, DATUM/DATE	
STUPEŇ PD/DESIGN STAGE	DOKUMENTACE PRO PROVÁDĚNÍ STAVBY
ČÁST/PART	TECHNIKA PROSTŘEDÍ STAVEB (TPS)
DÍLČÍ ČÁST/PARTIAL SECTION	TPS - BB PŘÍSTUPNOST
OBJEKT/OBJECT	BUDOVA "A+B"
OBSAH/TITLE	PŮDORYS 1.NP - BB PŘÍSTUPNOST
DATUM/DATE	8/2025
MĚŘÍTKO/SCALE	1:100
FORMÁT/PAPER FORMAT	914x600
ČÍSLO AKCE/PROJECT No.	
ARCH. ČÍSLO/DRAWING No.	24 2604
POŘ. ČÍSLO/SERIAL No.	D.1.2.5.2.2
PARÉ/COPY	